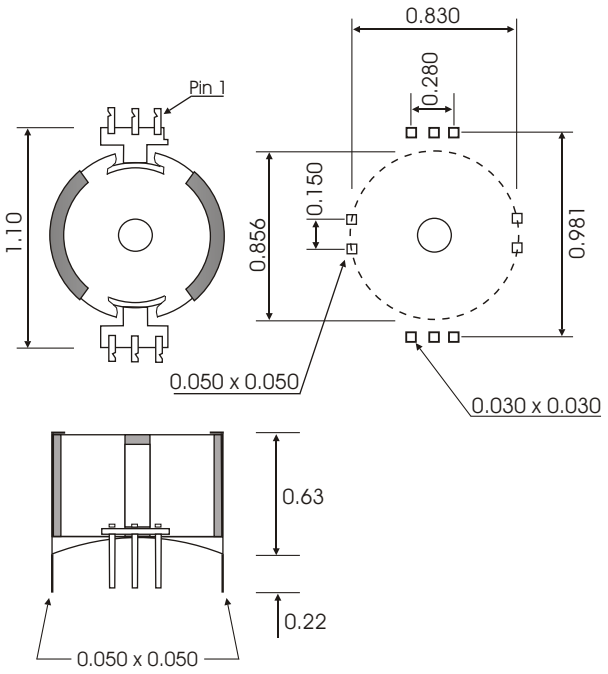
0.830
0.280
Pin 1
1.10
0.150
0.856
0.981
0.050 x 0.050
0.030 x 0.030
0.63
0.22
0.050 x 0.050